# PLAN DE MOVILIDAD SEGURA

# IES FRANCISCO GINER DE LOS RÍOS

# CURSO 2021-2022

Para minimizar los contactos entre el alumnado durante su jornada escolar y garantizar unos desplazamientos ordenados y seguros en los recorridos del centro, tanto en los accesos y salidas a los edificios como en los recorridos por pasillos y escaleras, se establece el siguiente Plan de Movilidad Segura en el Edificio A para los grupos de ESO.

## Zonas de espera exterior y accesos al Edificio A de los grupos de ESO:

Los alumnos antes de acceder al edificio A esperarán por cursos, cada uno junto a su señal identificadora y debidamente separados, hasta la indicación del profesor que los subirá al aula.

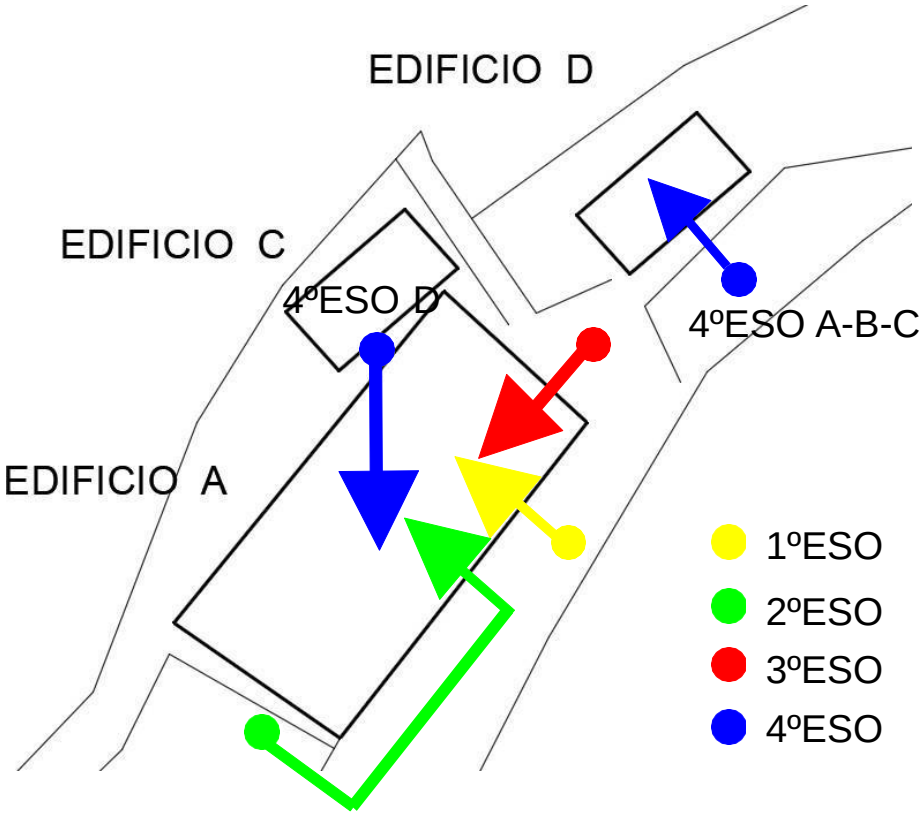

## Puertas de entrada para el acceso al Edificio A de los grupos de ESO:

La entrada de cada curso se hará por grupos manteniendo la distancia de seguridad. En cada acceso se hará control de temperatura (a primera hora) e higienización de manos (a primera hora y tras recreo).

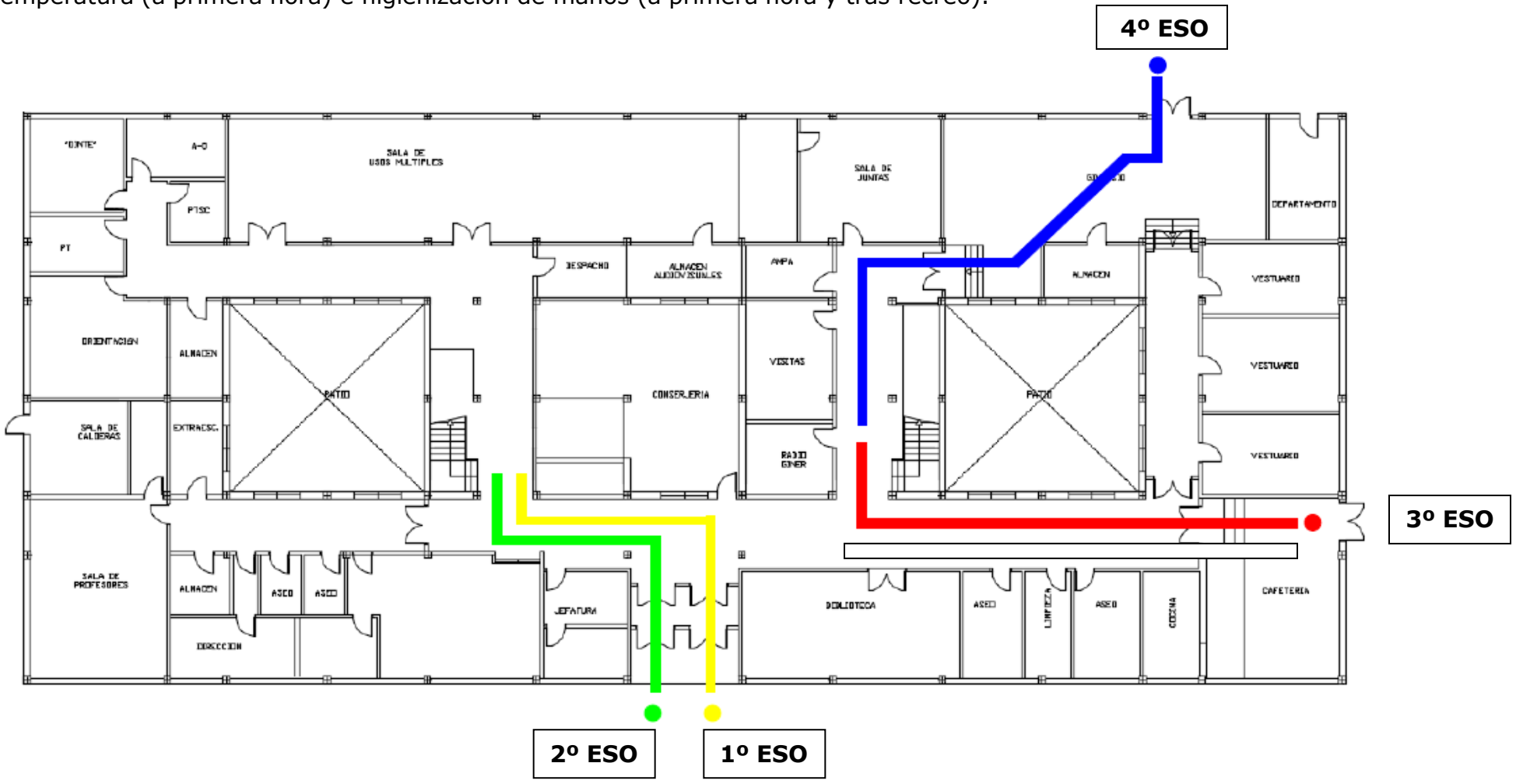

**Primera planta edificio A. Recorridos permitidos de los grupos a sus aulas de referencia.**

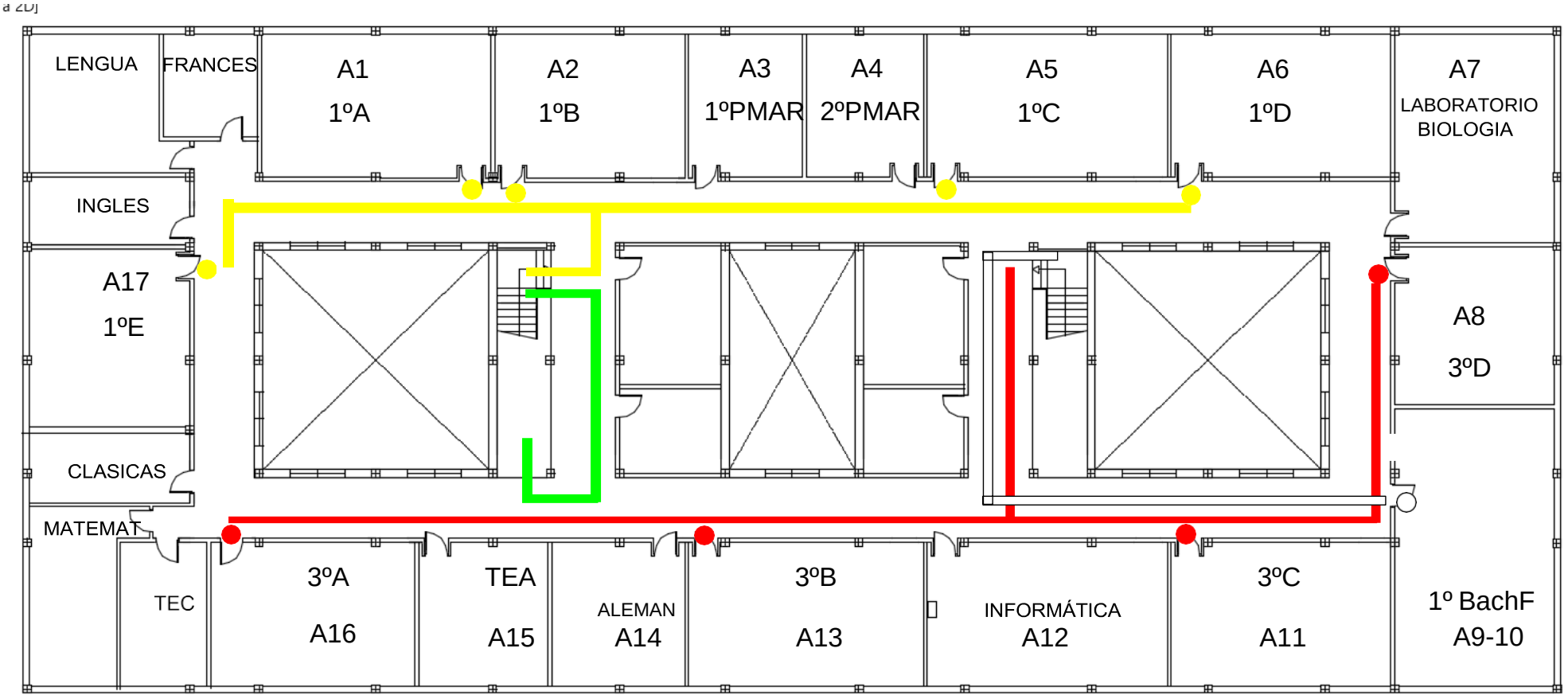

## Segunda planta edificio A. Recorridos permitidos de los grupos a sus aulas de referencia.

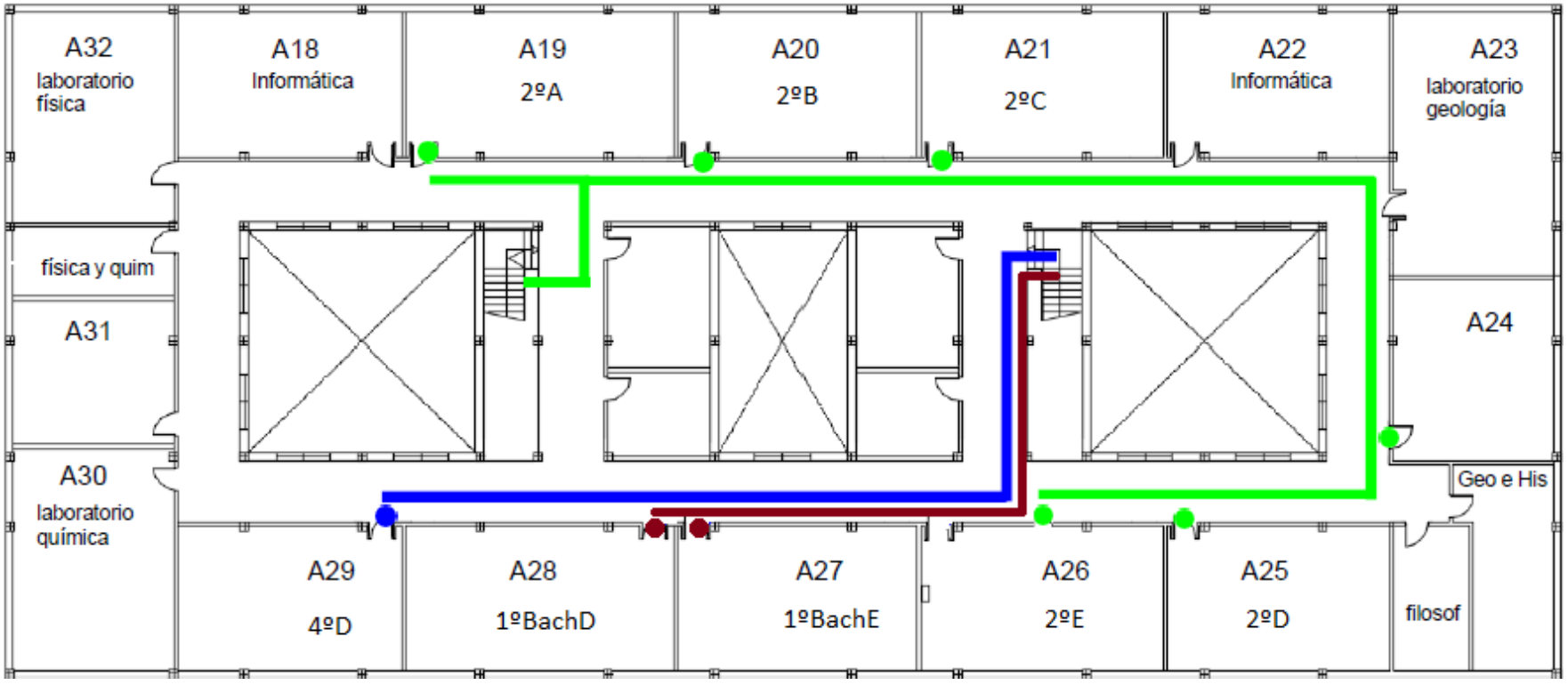
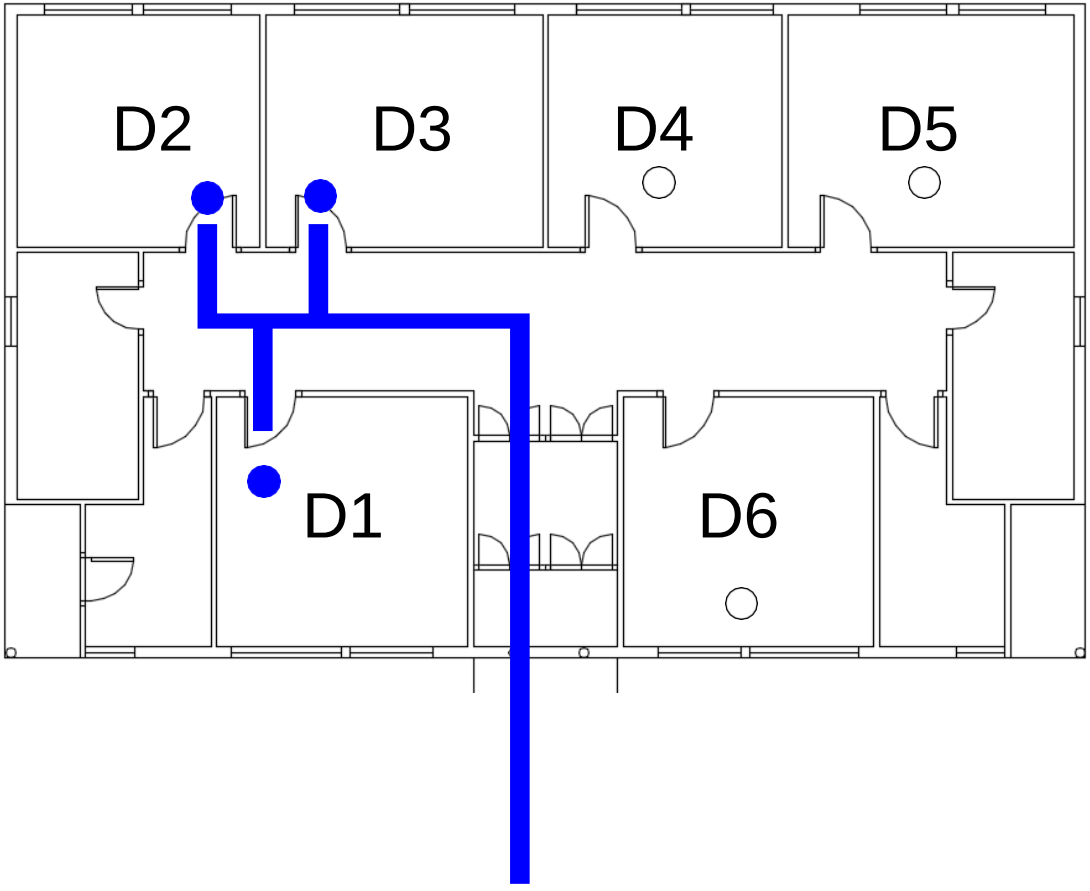
**Edificio D. Recorridos permitidos de los grupos de ESO a sus aulas de referencia.**